SKANDIA ELEVATOR

AUFBAUANWEISUNGEN

H-LINE 40-50/51

QUERLIEGENDER AUSLASSSCHIEBER - NEUE GENERATION

⚠ **WICHTIG!**

Die neue Generation Auslaufschieber ist mit unseren induktiven 3-adrigen Grenzschaltern ausgerüstet. Siehe Anschlussanweisungen für die Elektronik.

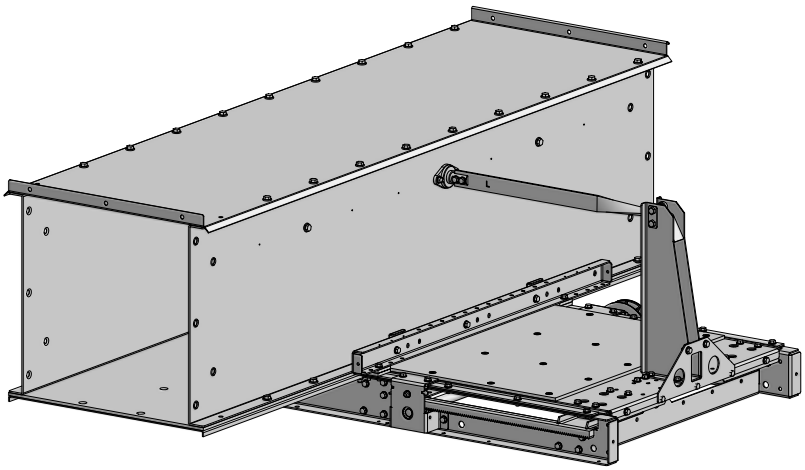

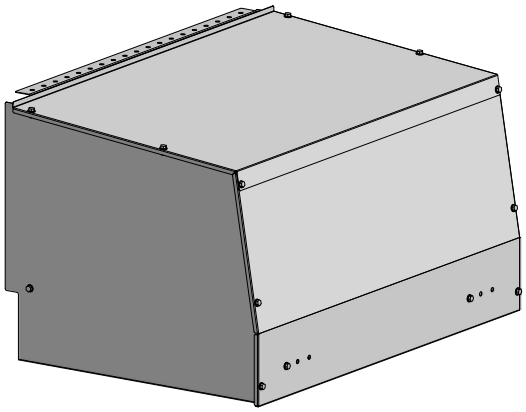

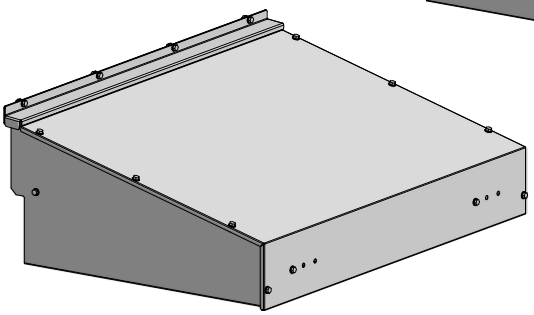

ZTMA464063DE 2022-04-01

Inhalt

Sicherheitsinformationen 3
Auslaufschieber 3
Auslaufschieber in Spannteil/-antrieb 4
Spannteil 4
Antrieb 6
Auslaufschieber in Fördersektion 8
Bürste für Auslaufschieber 10
Regenhaube für Auslaufschieber 12

Sicherheitsinformationen

Die Aufbauanweisungen des Elevators/Trogkettenförderers lesen, um Richtlinien zur Durchführung der Güterkontrolle und zur Auslegung der Sicherheitsinformationen / Sicherheitsschilder zu erhalten.

Die Wartungsanweisungen des Elevators/Trogkettenförderers lesen, um Anweisungen zur Wartung und Störungsbehebung zu erhalten.

Der Eigentümer der Transportanlage ist dafür verantwortlich, dass diese Aufbauanweisungen den befassten Schlossern, Elektrikern, Wartungstechnikern und Konstruktionsmechanikern stets zur Verfügung steht.

⚠ **WICHTIG!**

- Für Aufbau, elektrischen Anschluss, Wartung und Betrieb von Trogkettenfördereranlagen Schutzhandschuhe, Helm, Sicherheitsschuhe, Gehörschutz, Schutzbrille und Warnweste verwenden.
- Vor der Durchführung von Aufbau-, elektrischen Anschluss- und Wartungsarbeiten die Maschine anhalten und die Stromversorgung ausschalten.
- Alle elektrischen Geräte dürfen nur von einem qualifizierten Elektrofachmann angeschlossen werden. Siehe die getrennten Anweisungen zum Anschließen von Elektronik.
- Die Maschine nur dann anlassen, wenn Deckel, Luken, Abdeckungen, Schutzvorrichtungen und Verbindungen so eingebaut sind, dass sie nur mit Werkzeugen geöffnet werden können.

Auslaufschieber

NB! Der Auslaufschieber ist einfacher einzubauen, bevor der Trogkettenförderer aufgebaut wurde.

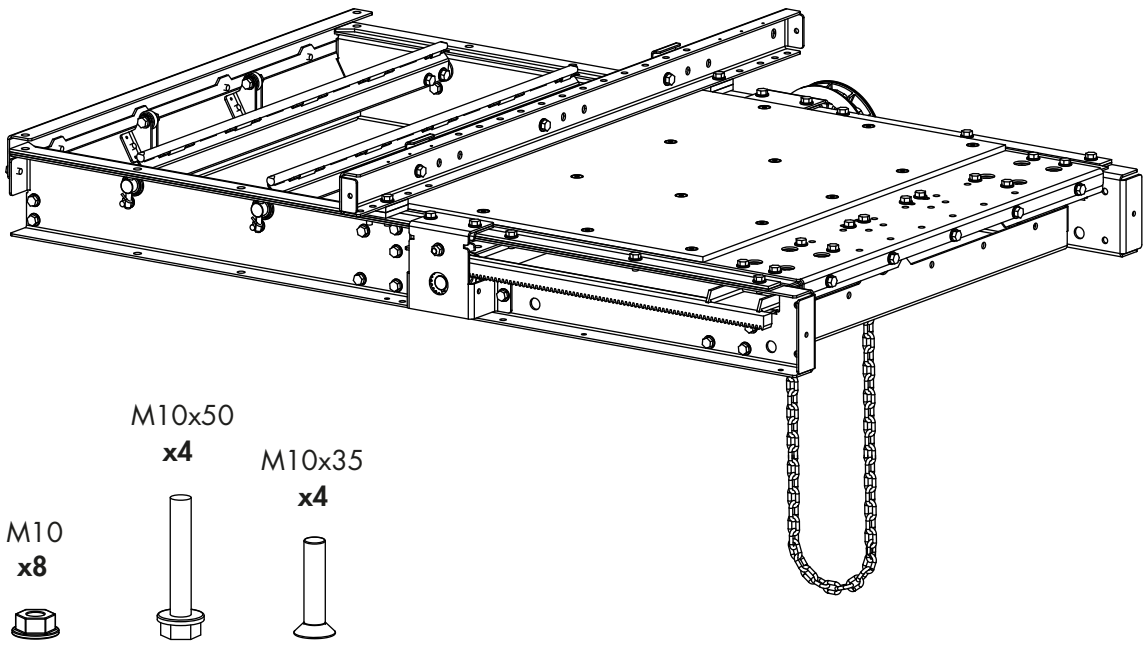

Auslaufschieber in Spannteil/-antrieb

⚠ **WICHTIG!**

- Wenn die Auslaufschieber am Spannteil/ Antrieb eingebaut werden, muss für jeweils 10 m Förderkette ein 1 m langer Kettenabschnitt mit Rücklaufbechern verwendet werden
- Für den Transport in normaler Richtung werden die Kettenlängen mit den Rücklaufbechern wie in der Abbildung zu sehen eingebaut. NB! Der Becher ist in Laufrichtung der Kette offener.
- Wenn der Transport in beide Richtungen erfolgen soll, ist die doppelte Anzahl Kettenlängen mit Rücklaufbechern zu montieren und wie in der Abbildung zu sehen auszurichten, die übrigen in die andere Richtung ausrichten.

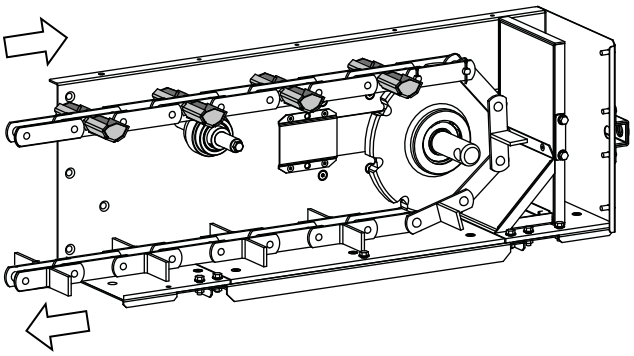

Spannteil

1.
Teile entfernen.

2A.
⚠ **WICHTIG!**
Scharfe Kanten an den Bodenblechen und Seitenblechen, wo der Auslaufschieber montiert werden soll, entgraten.

Den Auslaufschieber mit den mitgelieferten Schrauben einbauen.
NB! Zuerst Punkt 2B und 2C durchlesen.

2B.
Auslaufschieber einbauen und mit Schrauben (C) einstellen, so dass der Auslaufschieber eng am Trogkettenförderer anliegt.

2C.
NB! Fugenmasse verwenden, um eine zusätzliche Dichtheit zu erreichen.

3.
Sicherstellen, dass der Auslaufschieber einfach zu verstellen ist. Bei Bedarf einstellen, indem die Schrauben (D) gelöst werden und die Einstellung mithilfe der Schrauben (E) erfolgt.

4.
⚠ **WARNUNG!**
Wenn der Auslaufschieber von einem Elektromotor oder pneumatisch angetrieben wird oder im Freien montiert werden soll, muss er mit einer Schutzabdeckung ausgestattet sein. Siehe Anweisungen am Ende dieser Anleitung.

1.

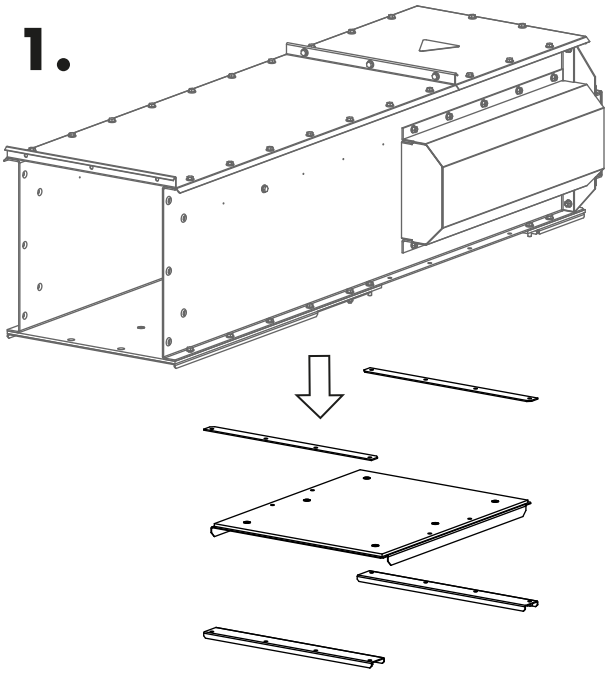

2A.

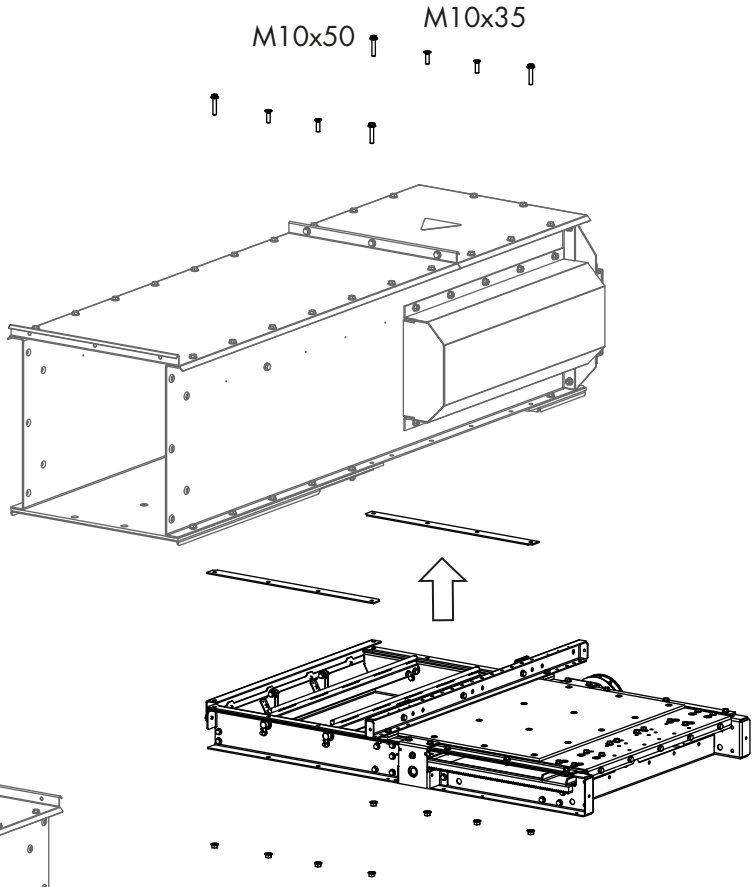

2B.

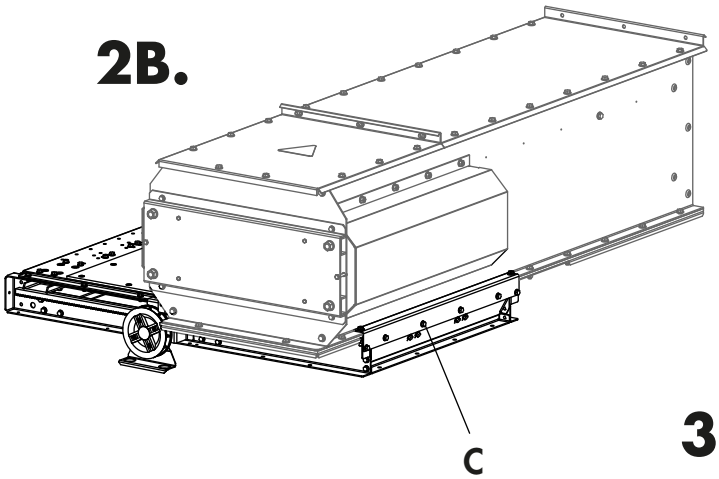

3.

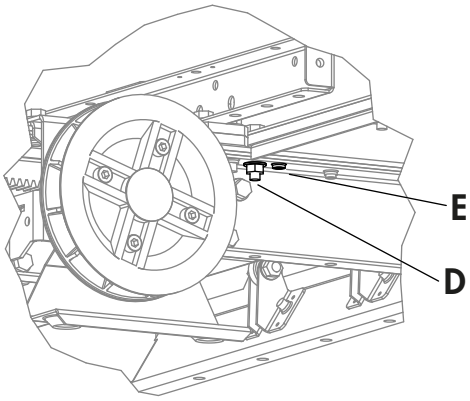

Antrieb

NB! Beim Aufbau des Antriebs ist es häufig notwendig, den Auslaufschieber an der gegenüberliegenden Seite des Motors/ Flachgetriebes einzupassen.

1.
Teile entfernen.

2A.
⚠ **WICHTIG!**
Scharfe Kanten an den Bodenblechen und Seitenblechen, wo der Auslaufschieber montiert werden soll, entgraten.

Den Auslaufschieber mit den mitgelieferten Schrauben einbauen.Den Querträger (B) auf neue Weise darunter montieren. NB! Zuerst Punkt 2B und 2C durchlesen..

2B.
Auslaufschieber einbauen und mit Schrauben (C) einstellen, so dass der Auslaufschieber eng am Trogkettenförderer anliegt.

2C.
NB! Fugenmasse verwenden, um eine zusätzliche Dichtheit zu erreichen.

3.
Sicherstellen, dass der Auslaufschieber einfach zu verstellen ist. Bei Bedarf einstellen, indem die Schrauben (D) gelöst werden und die Einstellung mithilfe der Schrauben (E) erfolgt.

4.
⚠ **WARNUNG!**
Wenn der Auslaufschieber von einem Elektromotor oder pneumatisch angetrieben wird oder im Freien montiert werden soll, muss er mit einer Schutzabdeckung ausgestattet sein. Siehe Anweisungen am Ende dieser Anleitung.

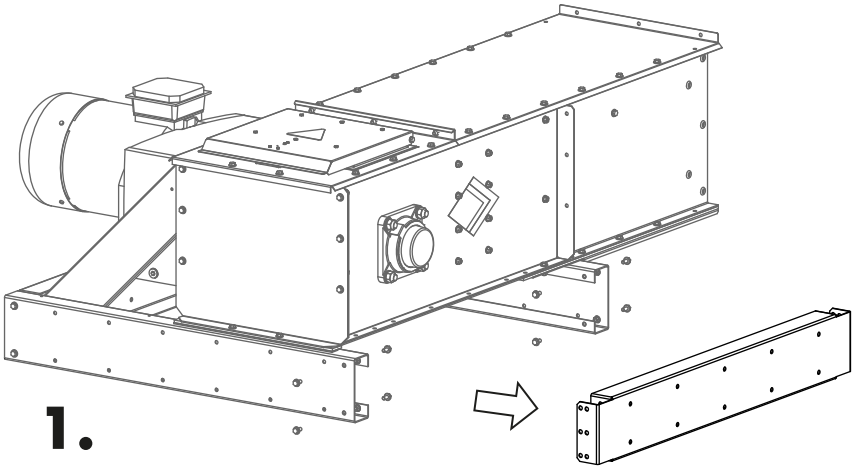

1.

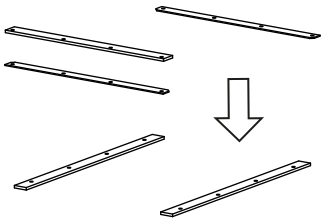

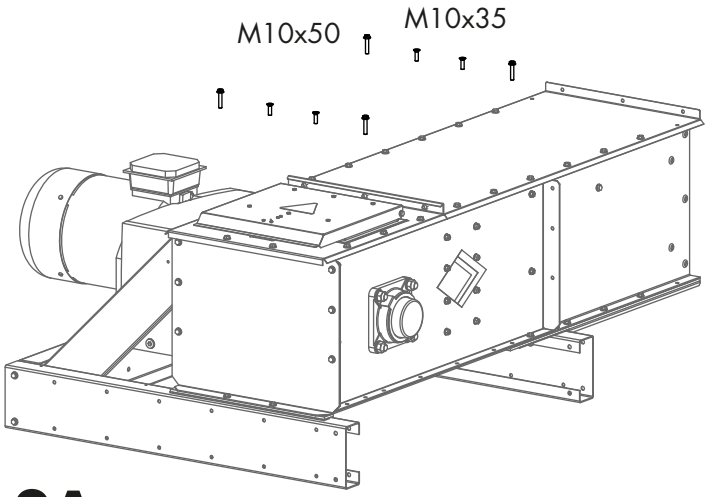

2A.

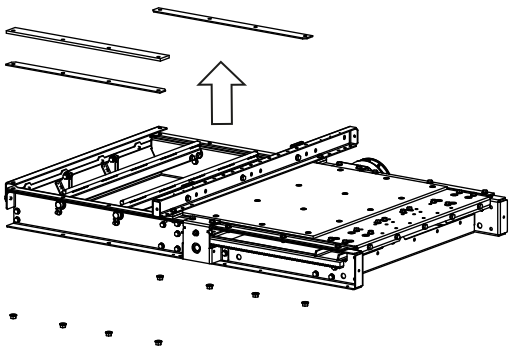

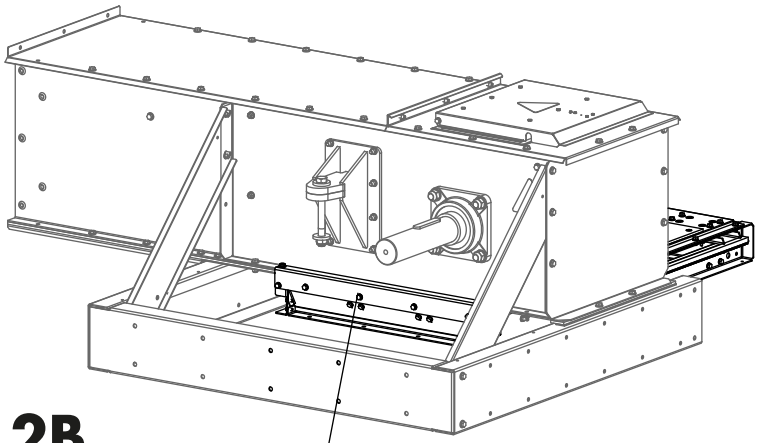

2B.

3.

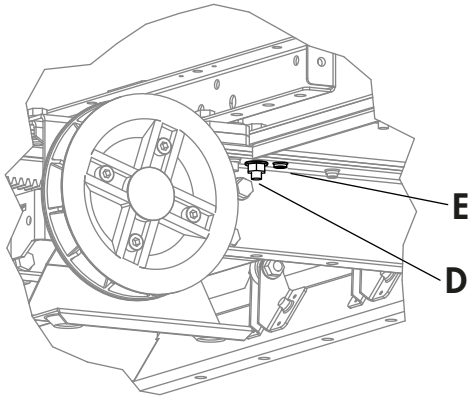

Auslaufschieber in Fördersektion

Die Mitte des Auslaufschiebers kann in einem Abstand zwischen 500 mm und 1500 mm in einer 2000 mm langen Fördersektion platziert werden.

NB! Wenn der Auslaufschieber 700, 900, 1100 oder 1300 in der Fördersektion platziert wird, kann er in befindliche Bohrungen montiert werden. Wird er an anderen Stellen platziert, müssen neue Bohrungen gebohrt werden.

700-1300 mm

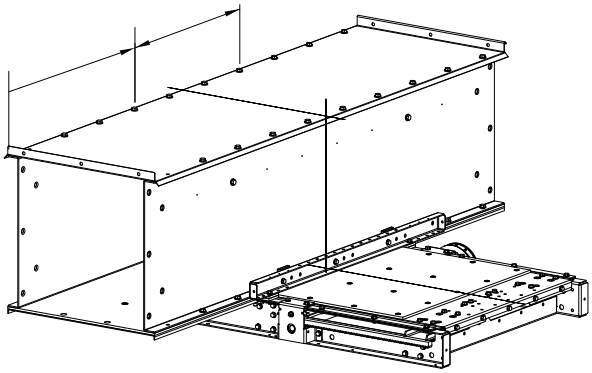

700, 900, 1100, 1300 mm

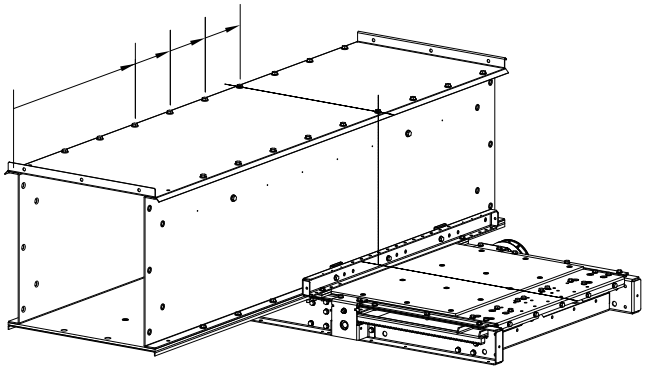

1.
Die Fördersektion zerlegen.

2.
Die Mittellinie für den Auslaufschieber markieren. Linien (X) zum Ablängen des Bodenblechs und Mittellinien (Y) für die Anordnung der Schraubenlöcher (A) kennzeichnen. Siehe Abmessung in der Tabelle/Abbildung.

3.
Bodenblech ablängen.

4.
Die Kanten des Bodenblechs zur Öffnung hin ein wenig beschneiden. Siehe Abmessung Z in der Tabelle/Abbildung.

5.
Löcher (A) in die Bodenbleche bohren, siehe Maße in der Tabelle/Abbildung. Vorhandene Löcher im Auslaufschieber als Vorlage verwenden.

⚠ **WICHTIG!**
Löcher vorsenken.

6.
Die Seiten der Fördersektionen mit den Bodenblechen zusammenbauen, aber nicht bei den Schraubenlöchern, die der Auslauföffnung am nächsten liegen.

7.
⚠ **WICHTIG!**
Scharfe Kanten an den Bodenblechen und Seitenblechen, wo der Auslaufschieber montiert werden soll, entgraten.

8.
Wenn die Mitte des Auslaufschiebers so angeordnet ist, dass das vorhandene Lochmuster im Trogkettenförderer bei der Montage nicht angewendet werden kann:

Löcher (B) in die Bodenbleche und die untere Kante der Seitenbleche bohren, siehe Maße in der Tabelle/Abbildung. Vorhandene Löcher im Auslaufschieber als Vorlage verwenden.

9A.
Den Auslaufschieber mit den mitgelieferten Schrauben einbauen. NB! Zuerst Punkt 2B und 2C durchlesen.

⚠ **WICHTIG!**
Sicherstellen, dass die Senkschrauben (A) nicht aus dem Bodenblech herausragen.

9B.
Auslaufschieber einbauen und mit Schrauben (C) einstellen, so dass der Auslaufschieber eng am Trogkettenförderer anliegt.

9C.
NB! Fugenmasse verwenden, um eine zusätzliche Dichtheit zu erreichen.

10.
Sicherstellen, dass der Auslaufschieber einfach zu verstellen ist. Bei Bedarf einstellen, indem die Schrauben (D) gelöst werden und die Einstellung mithilfe der Schrauben (E) erfolgt.

11.
⚠ **WARNUNG!**
Wenn der Auslaufschieber von einem Elektromotor oder pneumatisch angetrieben wird oder im Freien montiert werden soll, muss er mit einer Schutzabdeckung ausgestattet sein. Siehe Anweisungen am Ende dieser Anleitung.

1-3.

X	366 mm
Y	400 mm
Z	55 mm

A	Ø 11 mm
B	Ø 11 mm

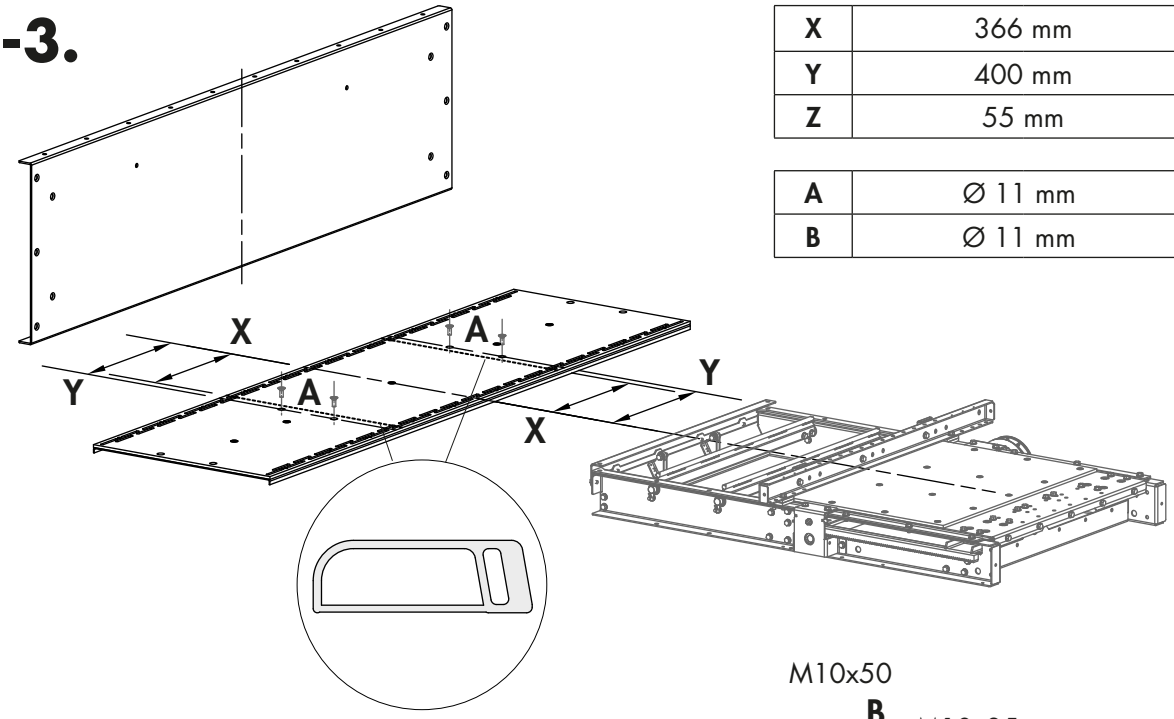

4-5.

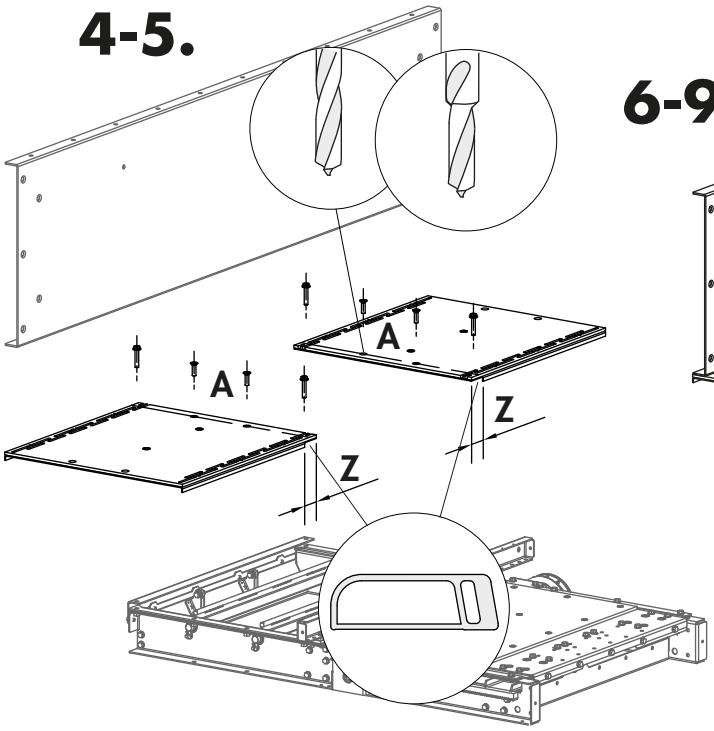

6-9A.

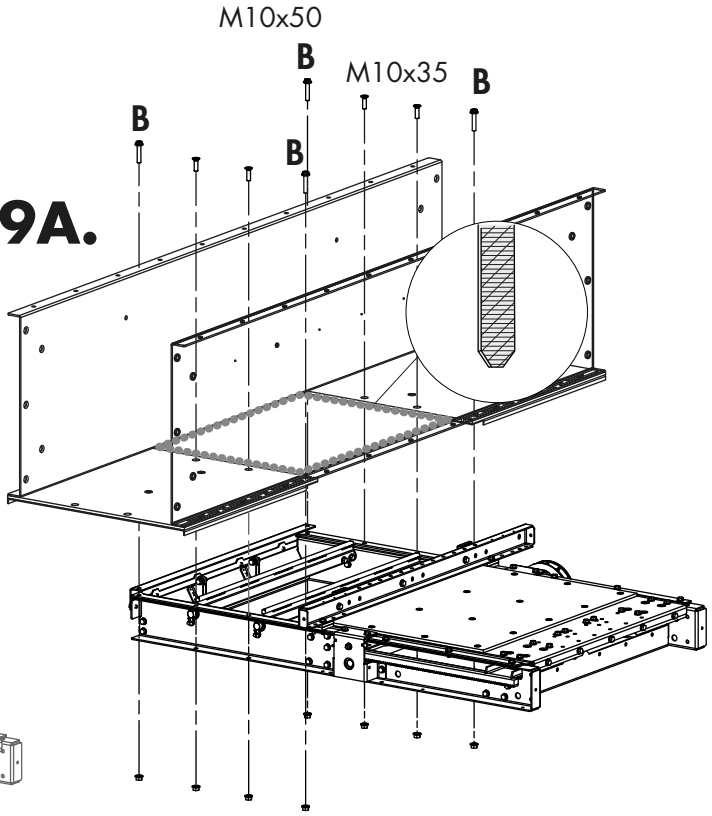

9B.

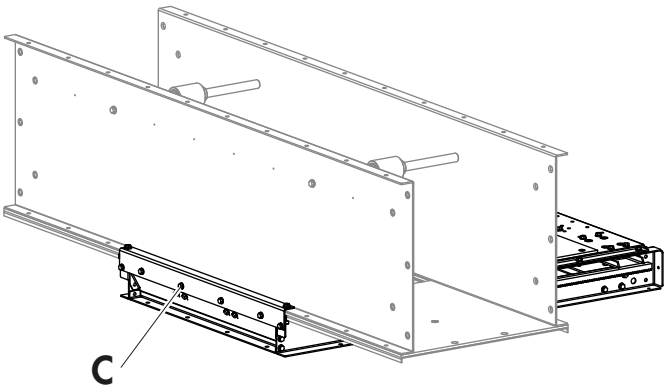

10.

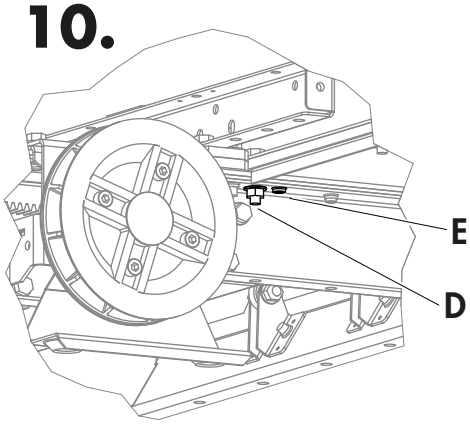

Bürste für Auslaufschieber

NB! Die Bürste wird nur am Auslaufschieber in der Fördersektion eingebaut.

⚠ **WICHTIG!**
Wenn mehrere Auslaufschieber gleichzeitig geöffnet sein sollen, kann keine Bürste verwendet werden.

Die Bürste X mm (siehe Abmessung X in der Tabelle/Abbildung) von der Mitte des Auslaufschiebers in Bewegungsrichtung einbauen. Für Transport in beide Richtungen die Bürste über der Mitte des Auslaufschiebers einpassen.

1.
Horizontale Mittellinie der Rücklaufrollen kennzeichnen. Vertikale Mittellinie für die Anordnung der Bürstenwelle kennzeichnen.

⚠ **WICHTIG!**
Eine Rücklaufrolle entfernen, wenn sie der Bürste im Wege steht. Bei geschlossenem Auslaufschieber muss die Bürste ganz ausgeklappt sein.

2.
An der Stelle, wo sich die gekennzeichneten Mittellinien kreuzen, Löcher für die Bürstenwelle bohren, siehe Maße in der Tabelle/Abbildung.

3.
Löcher für die Kugellager der Bürstenwelle bohren, siehe Maße in der Tabelle/Abbildung. Die Kugellager als Vorlage benutzen.

4.
Teile montieren.

⚠ **WICHTIG!**
Die Bürste in der Mitte des Bürstenschafts einbauen. Die flache Seite der Bürste wird in die Bewegungsrichtung gedreht.

5.
Das gedrehte Flacheisen zwischen den verstellbaren Kugellager (A) in die Halterung ziehen. Die endgültige Einstellung der Kugellager erfolgt später.

NB! Wenn die Bürste auf der linken Seite eingebaut wird, einen linkshändigen Bürstenschaft (L-Markierung) verwenden. Wenn die Bürste auf der rechten Seite eingebaut wird, einen rechtshändigen Bürstenschaft (L-Markierung) verwenden.

6.
Teile montieren und die Schrauben (B) vollständig anziehen. Schraube (C) nur teilweise anziehen.

7.
Auslaufschieber schließen und dann die Position der Kugellager (A) fertig einstellen. Auslaufschieber öffnen und dann die Schrauben (C) vollständig anziehen.

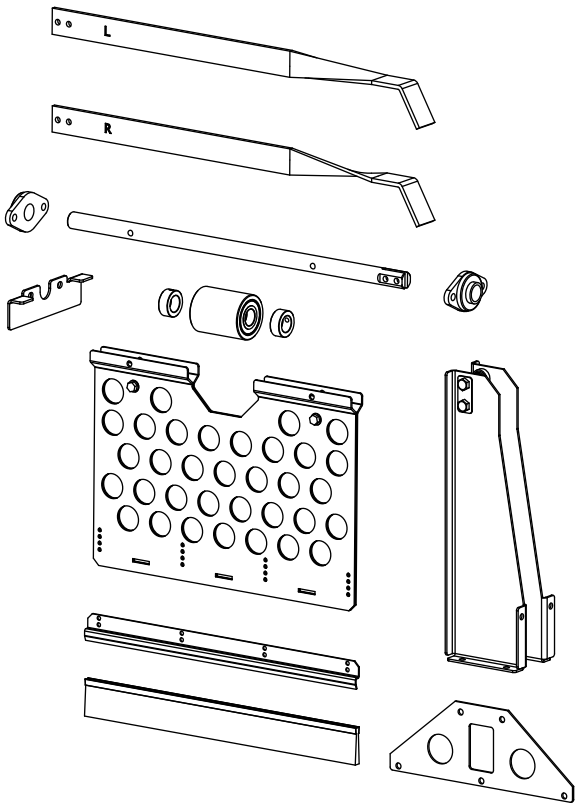

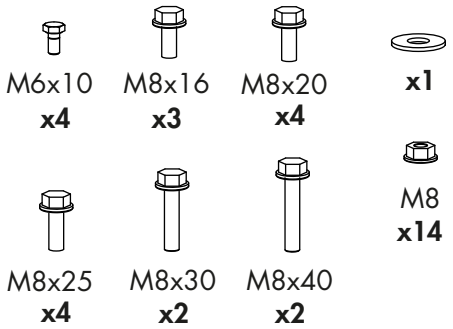

8.

⚠ **WICHTIG!**
Die Funktion der Bürste prüfen, während sich der Auslaufschieber öffnet und schließt.

1.

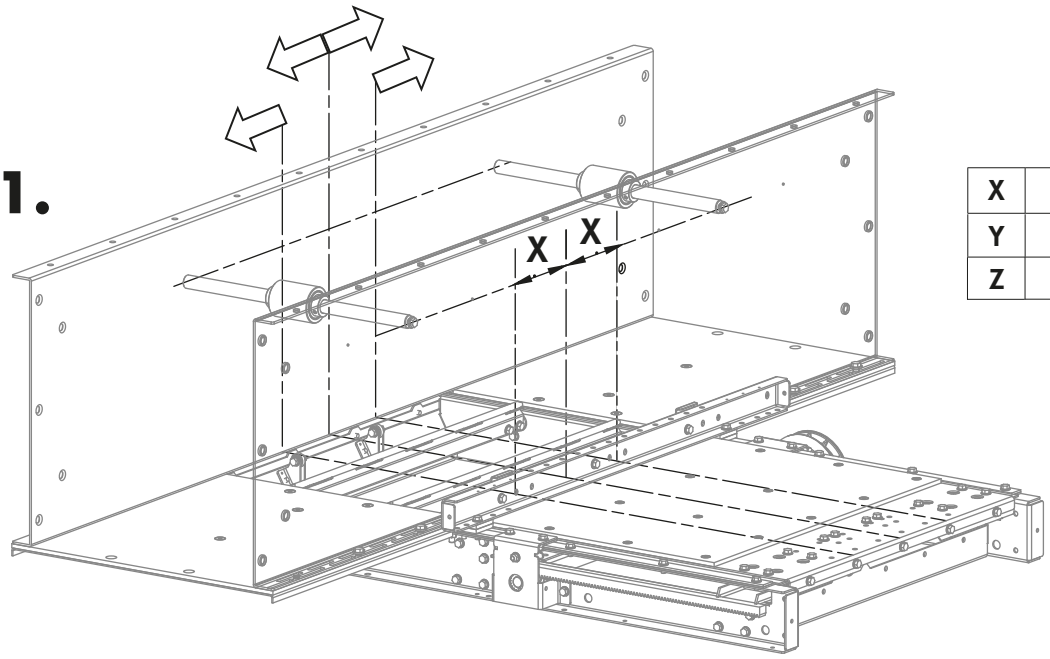

X	150 mm
Y	Ø 27 mm
Z	Ø 8,5 mm

2-4.

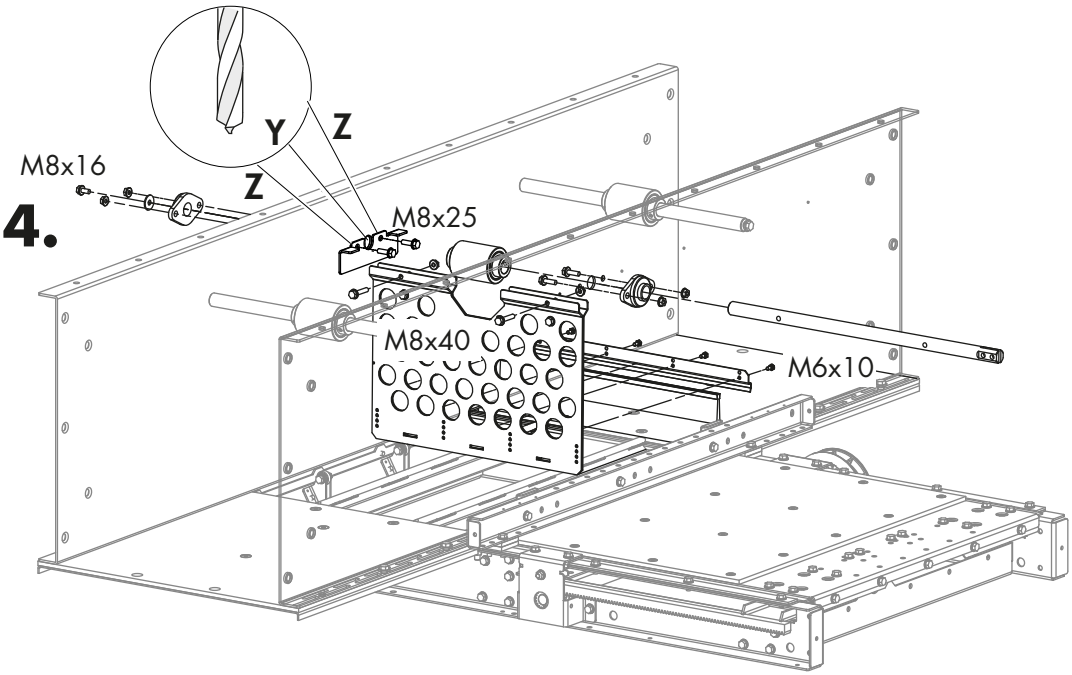

5-7.

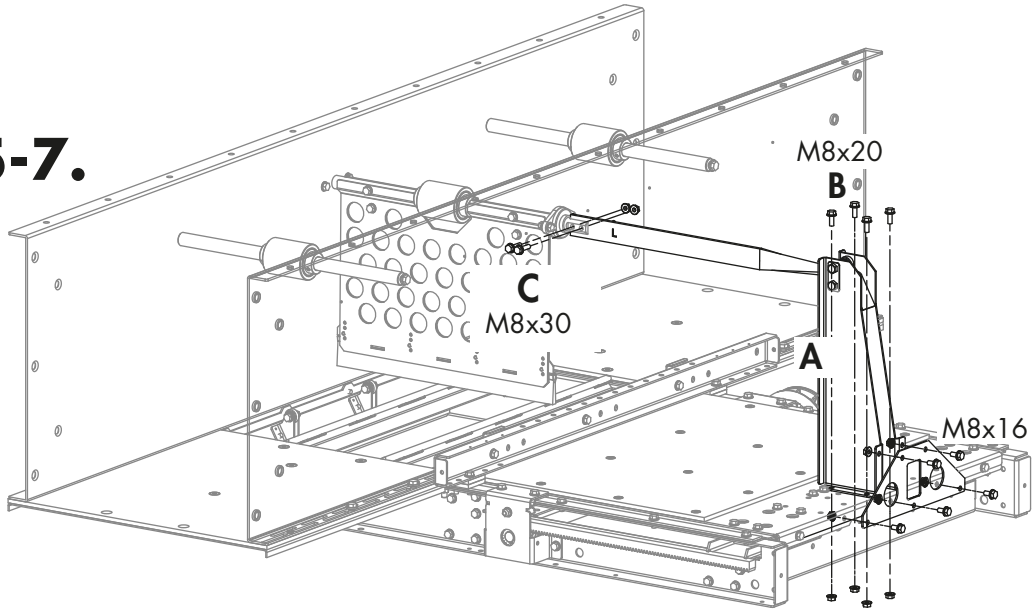

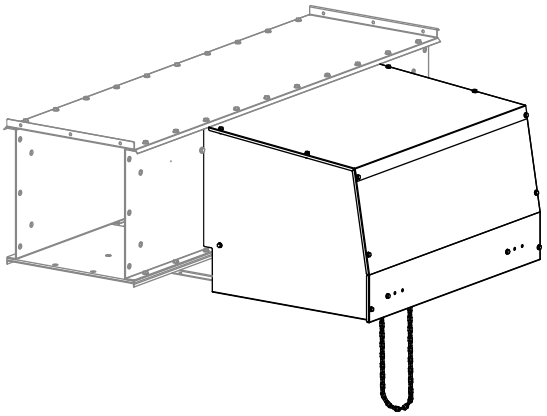

M8x16
x26

M8
x10

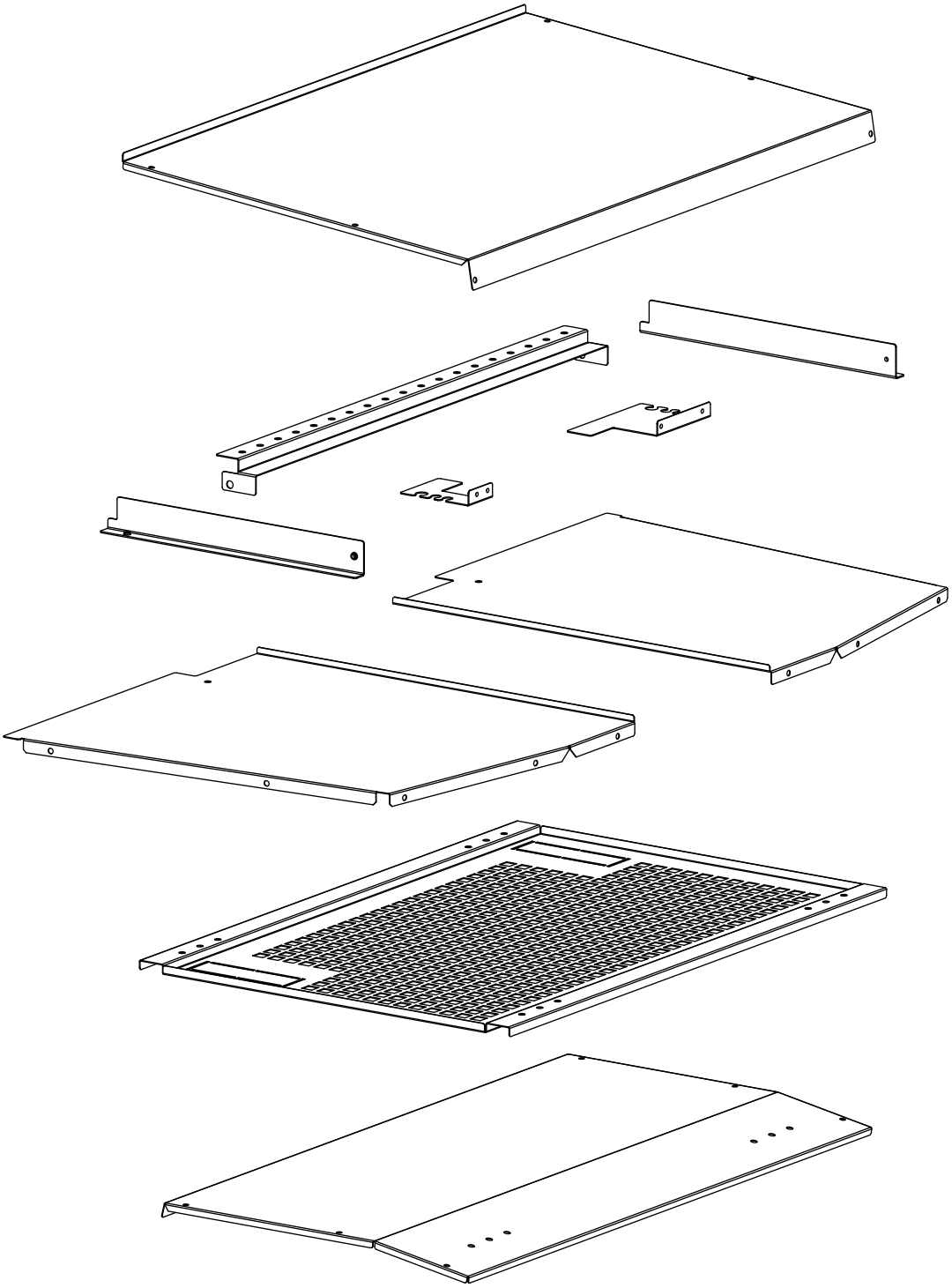

1A.

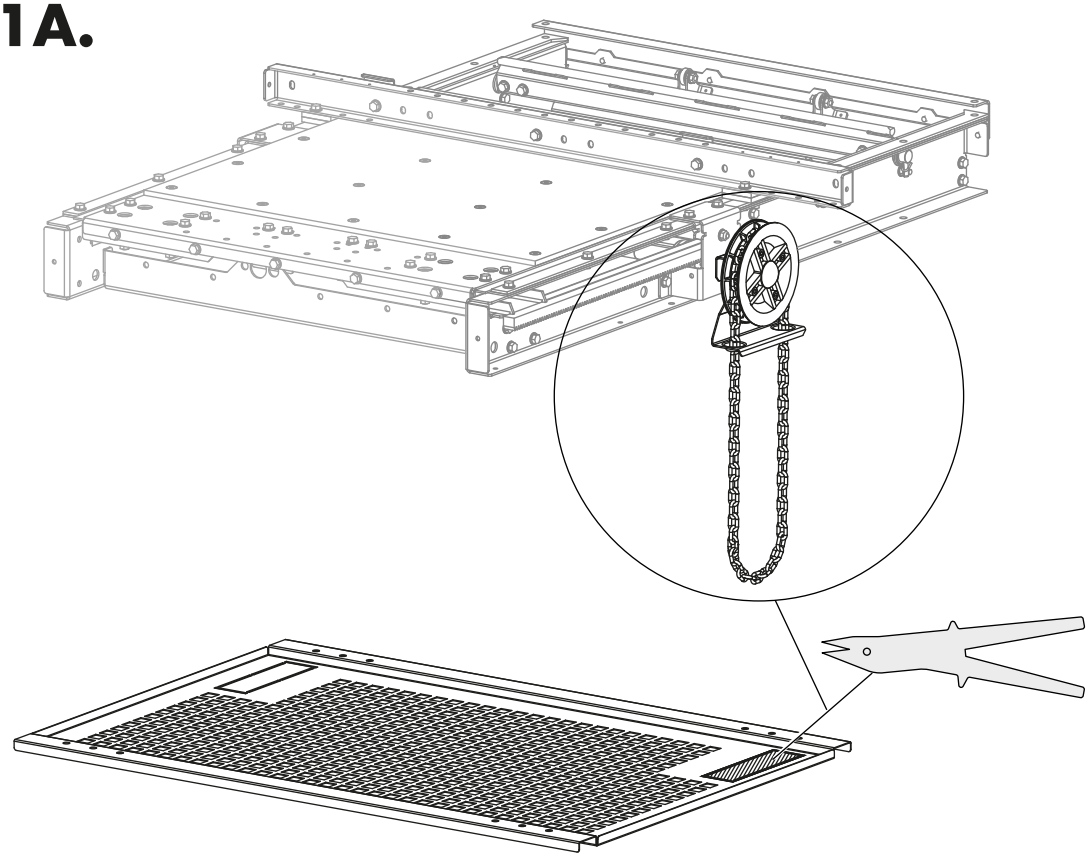

1B.

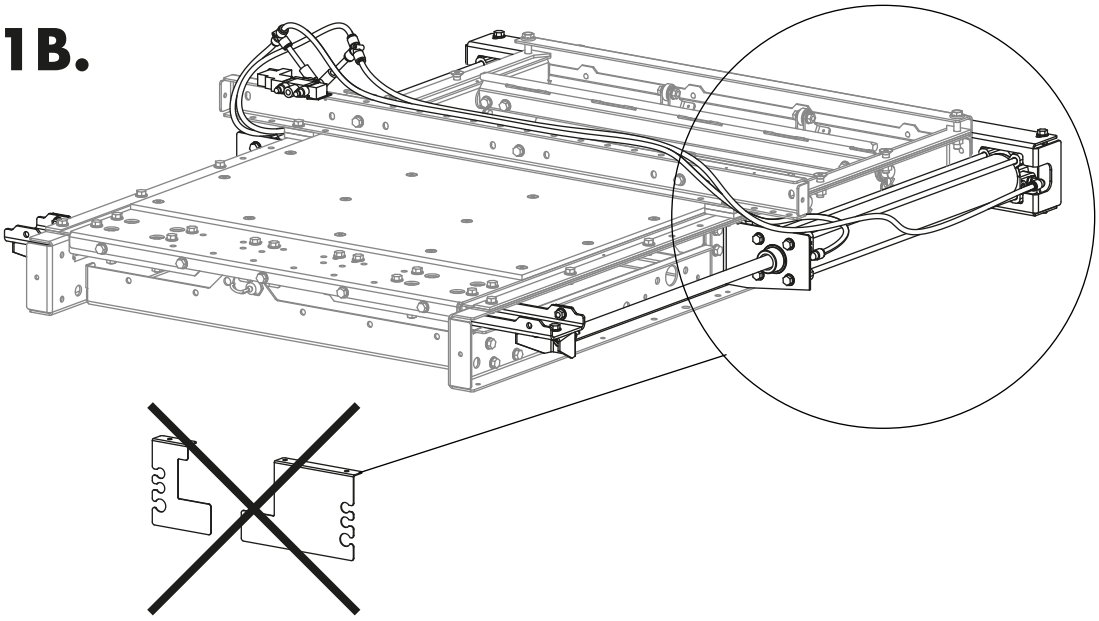

2.

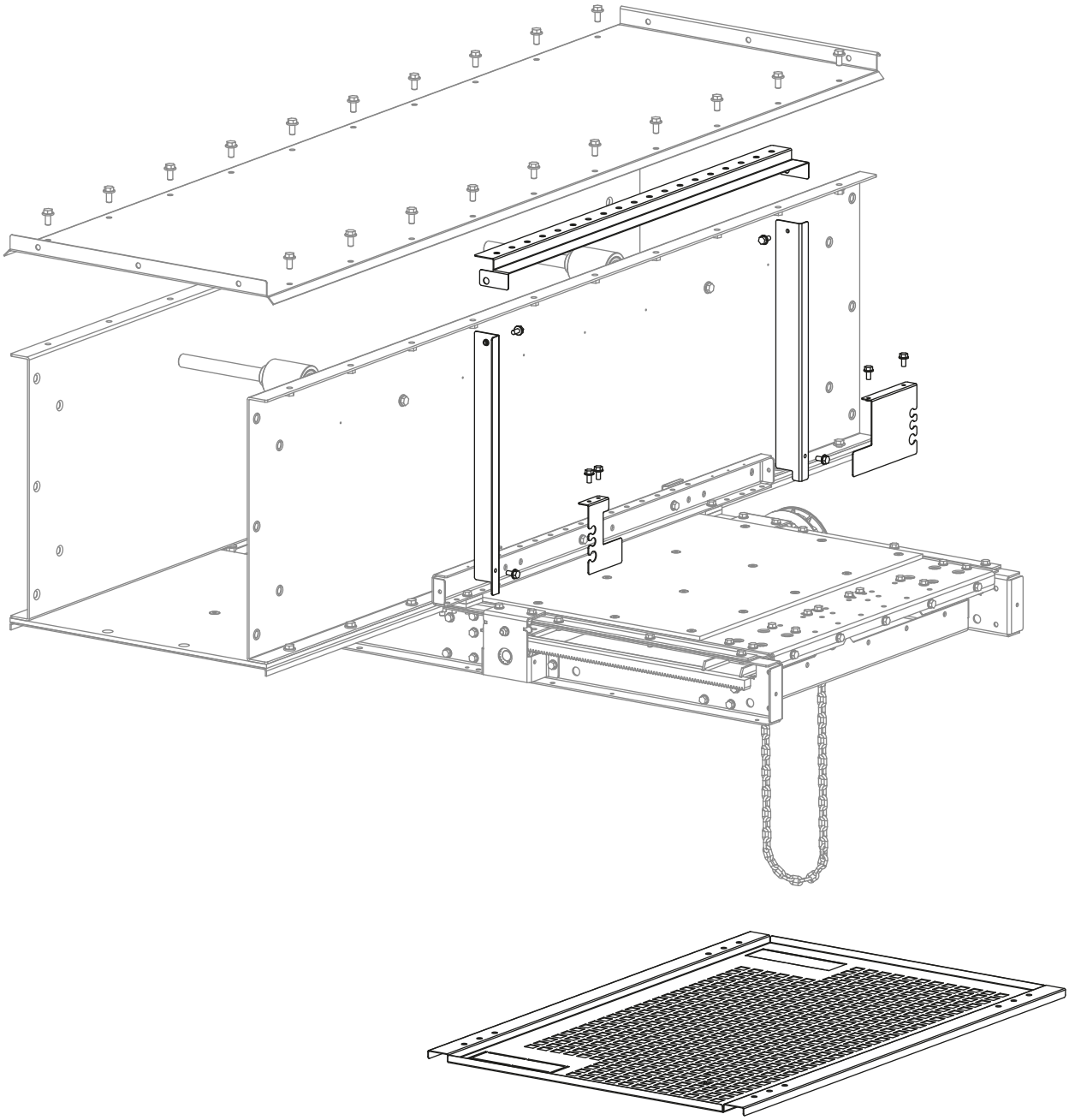

3.

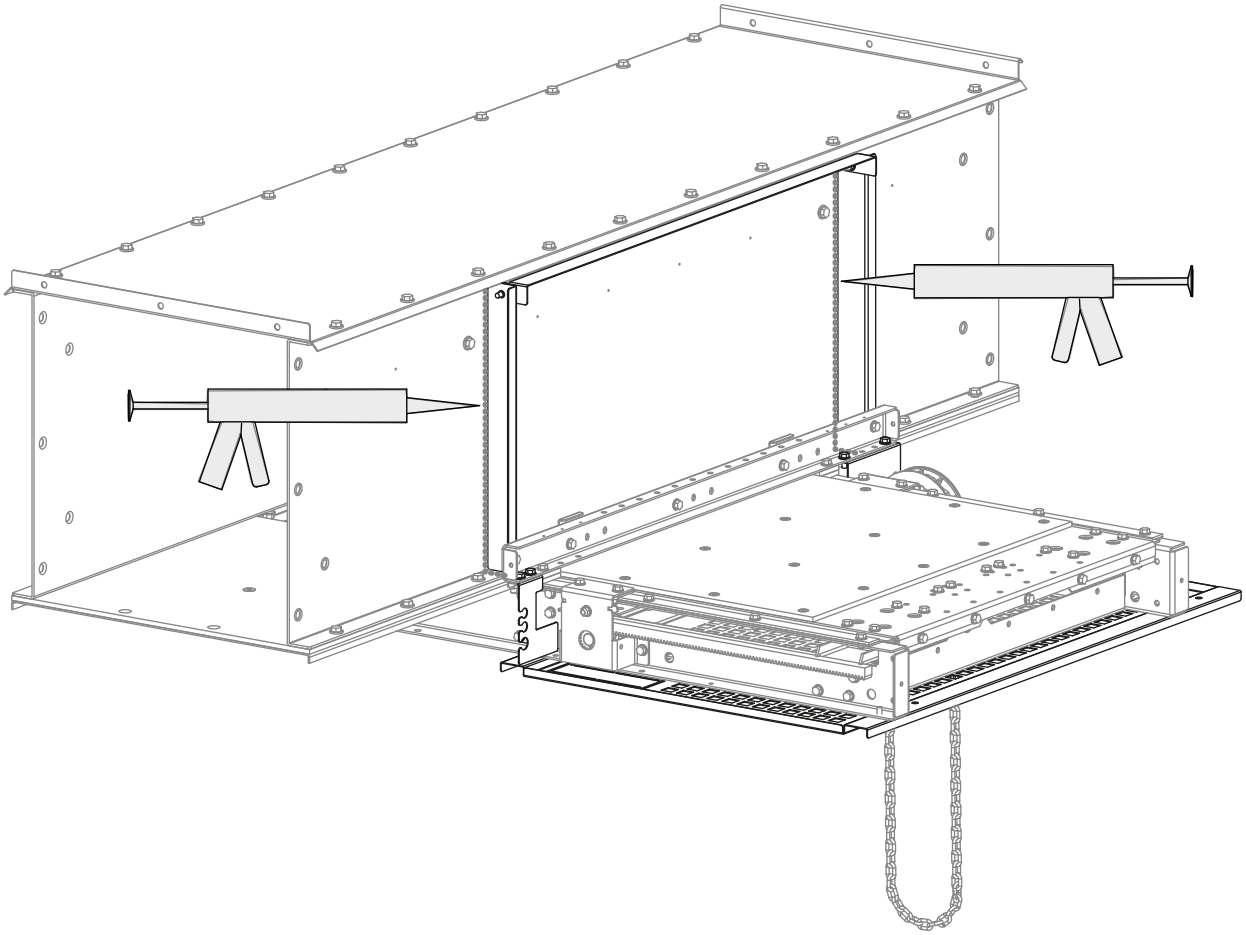

4.

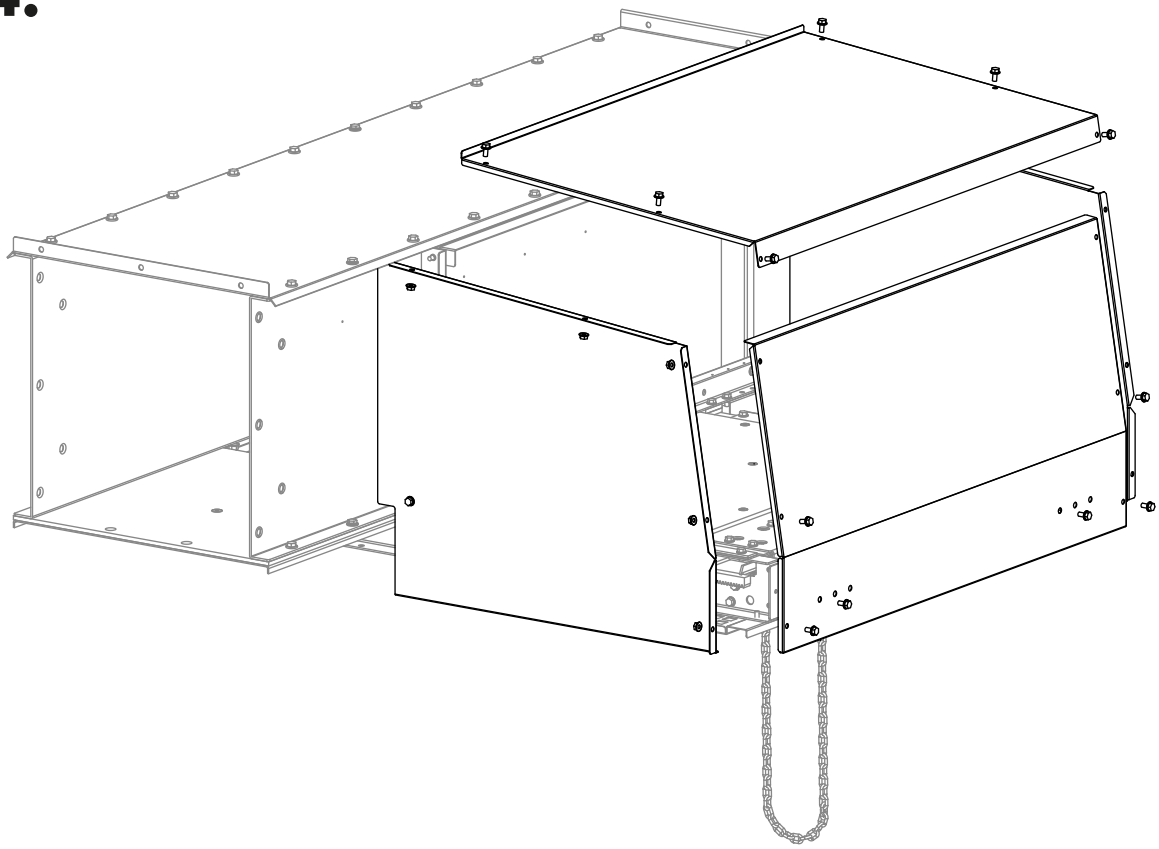

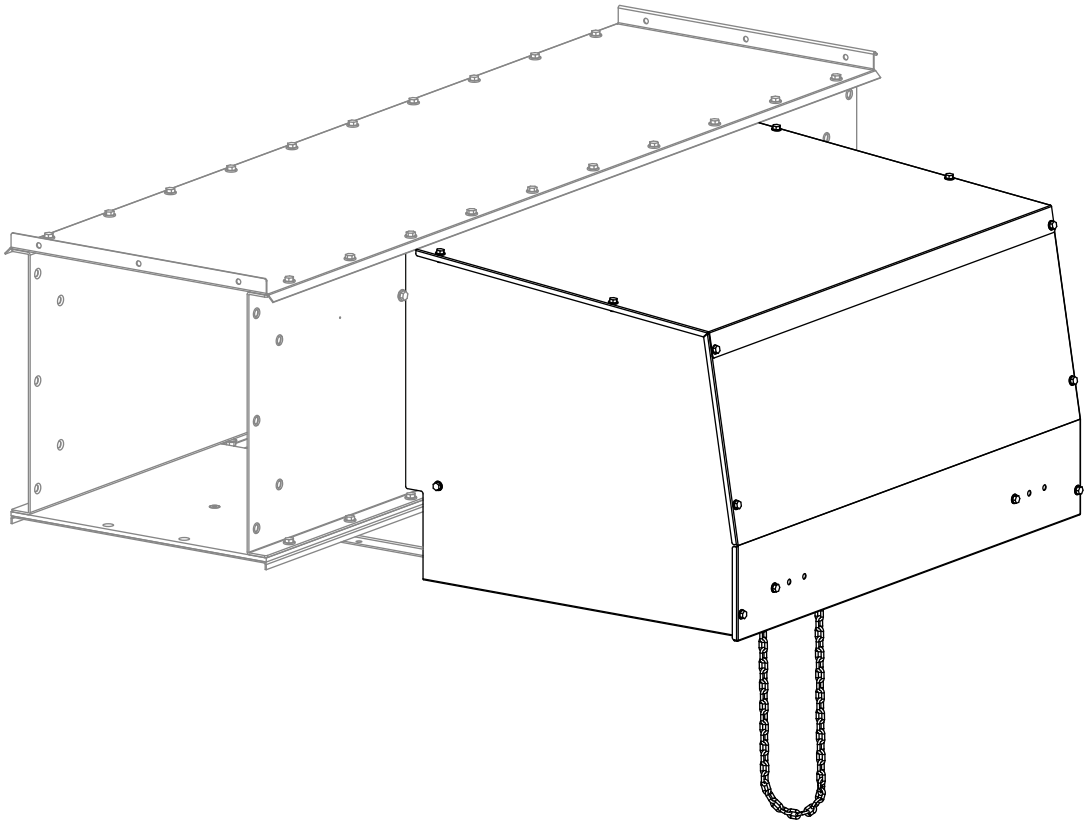

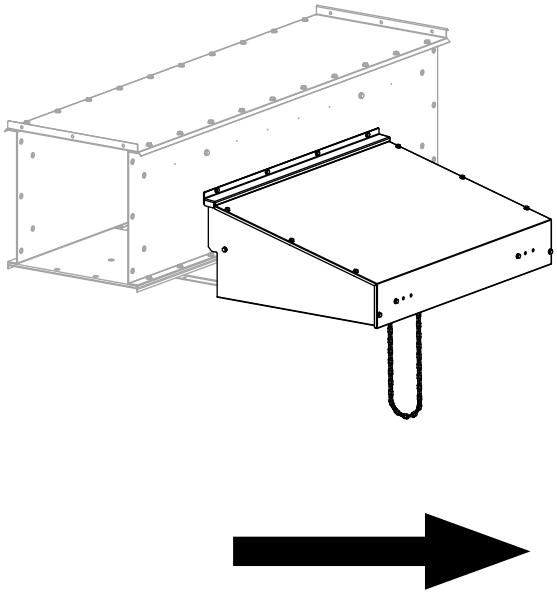

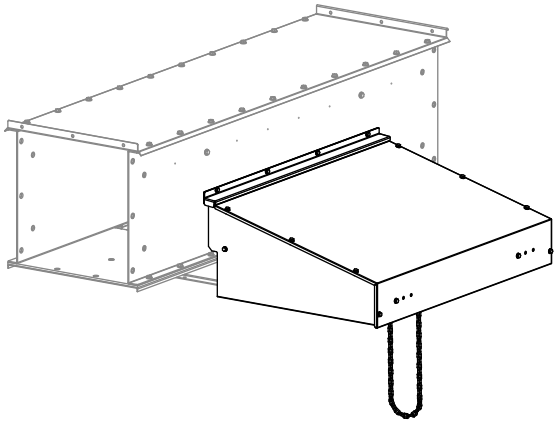

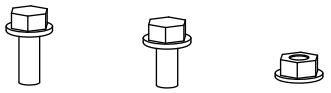

M8x20
x4

M8x16
x24

M8
x12

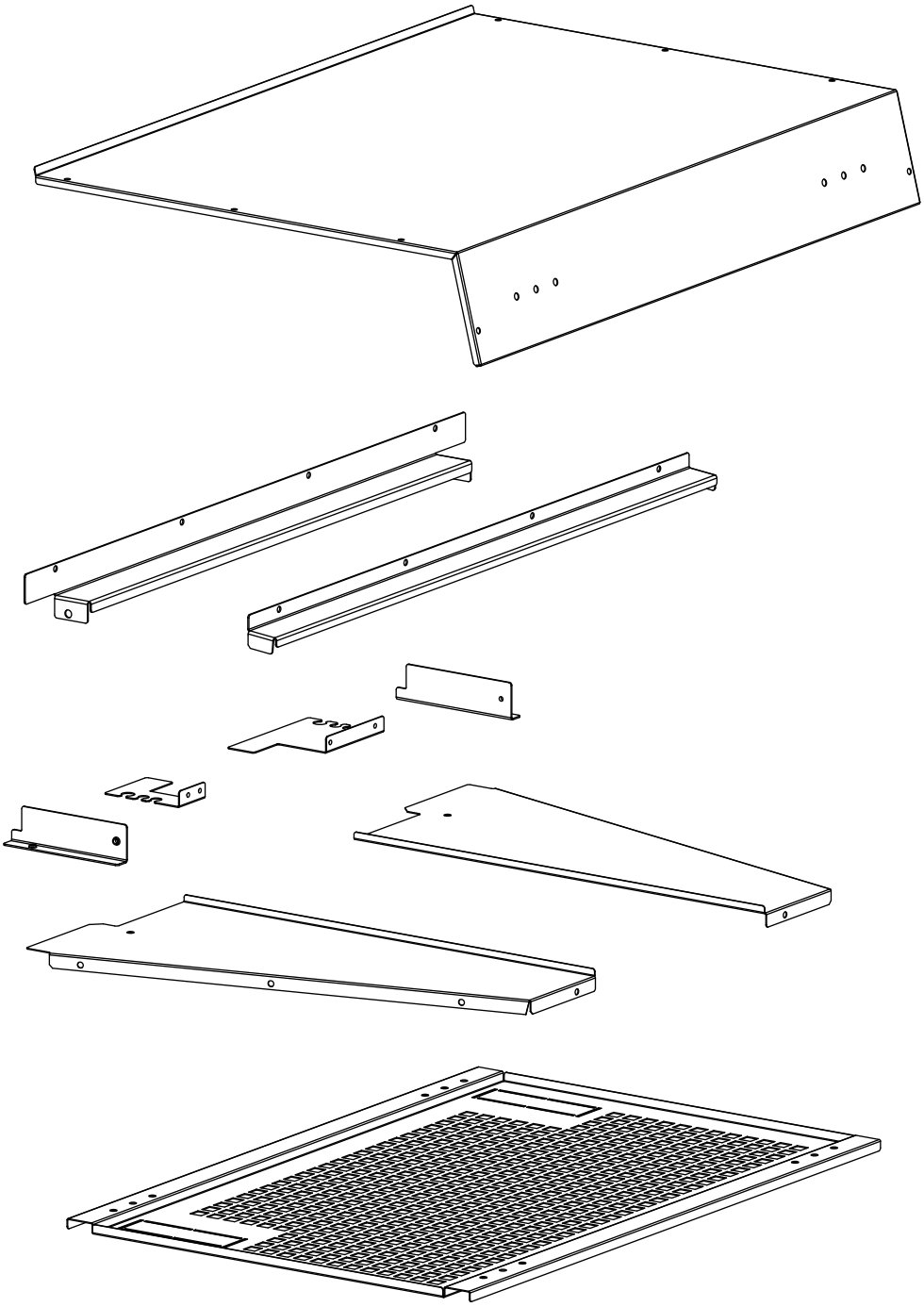

1A.

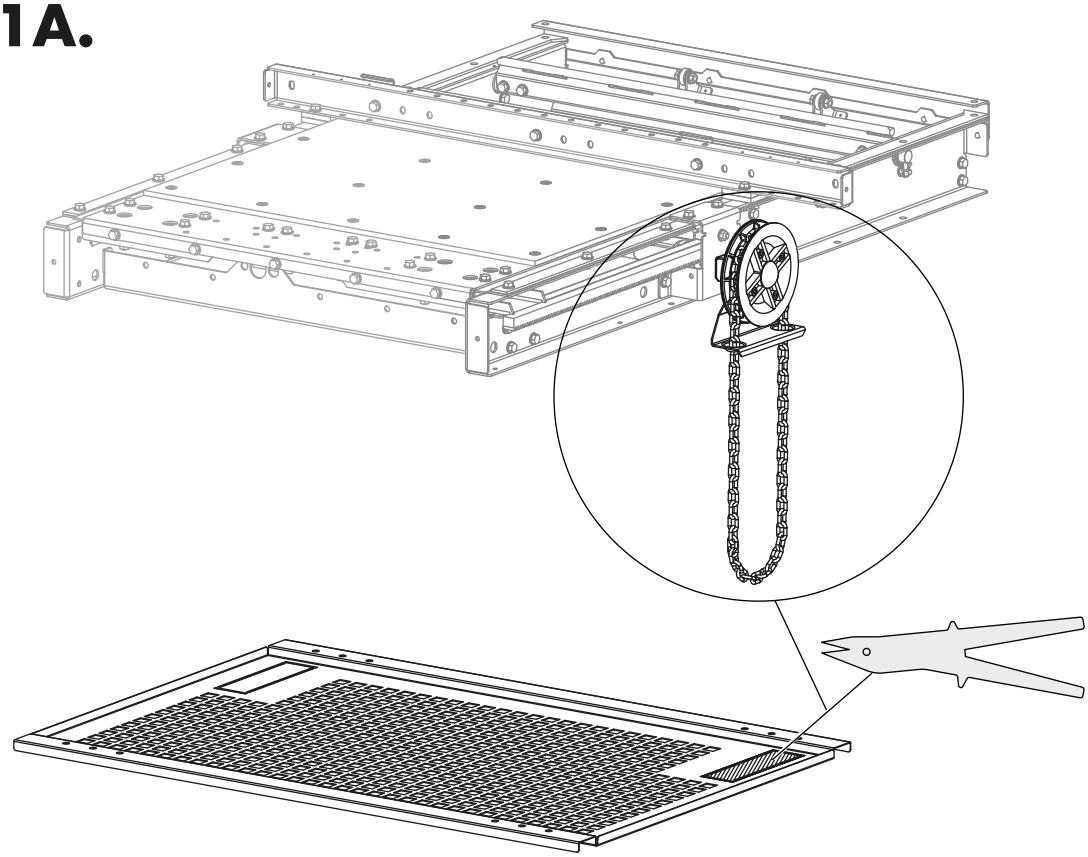

1B.

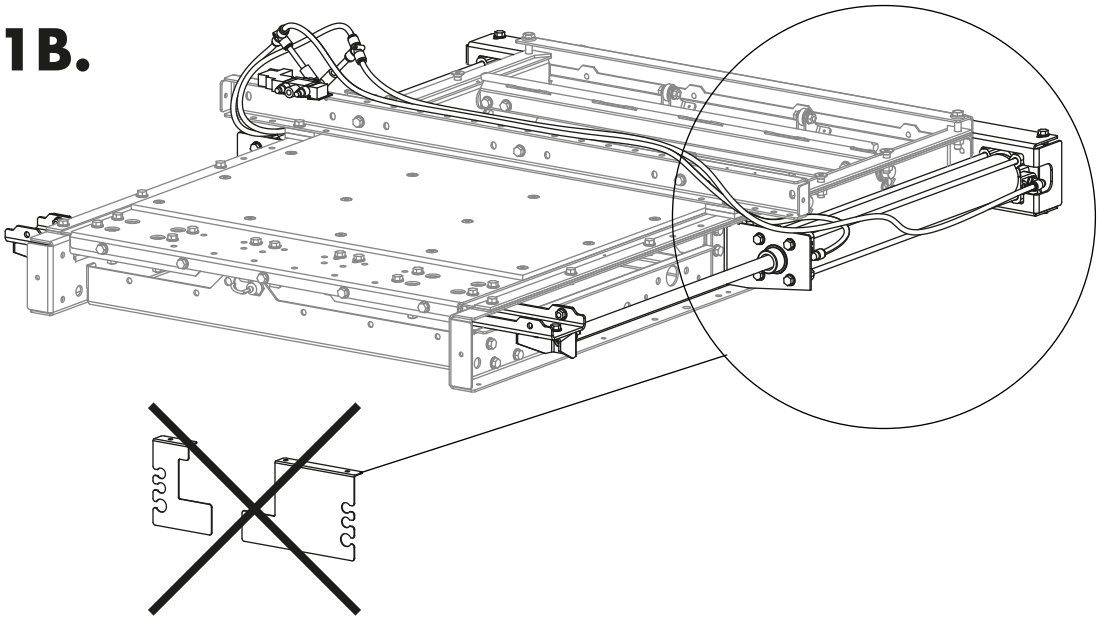

2.

orem ipsum

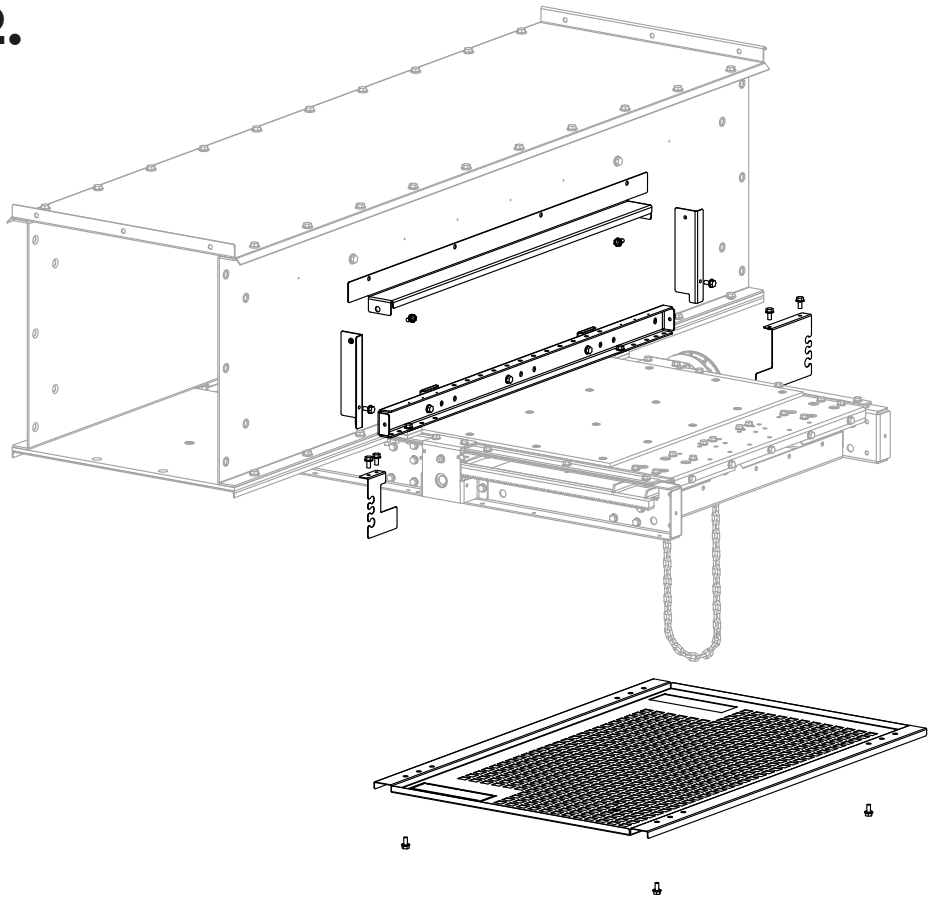

3.

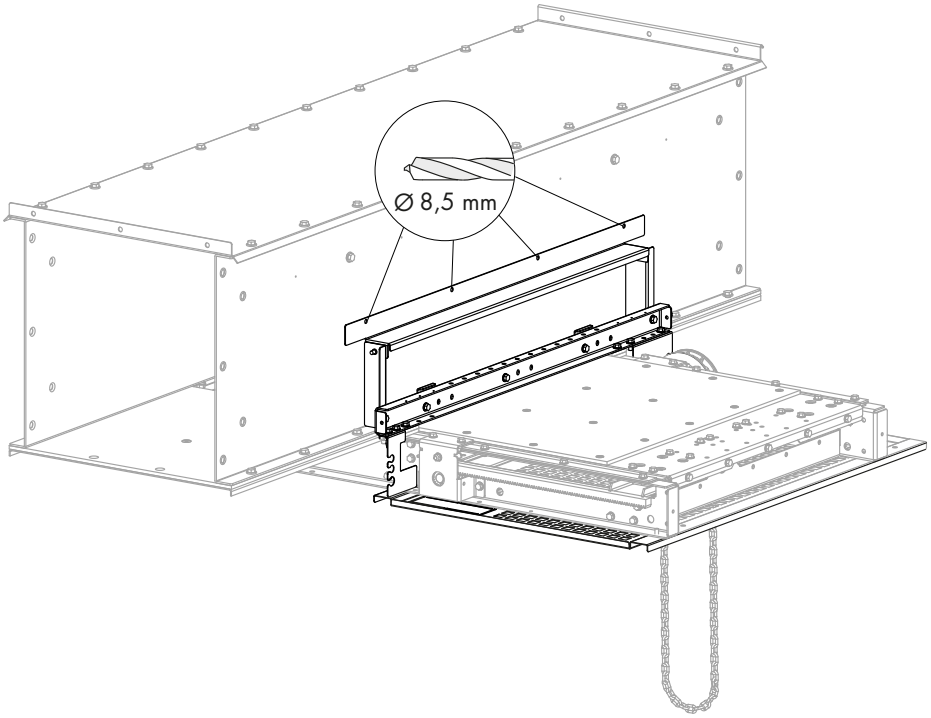

4.

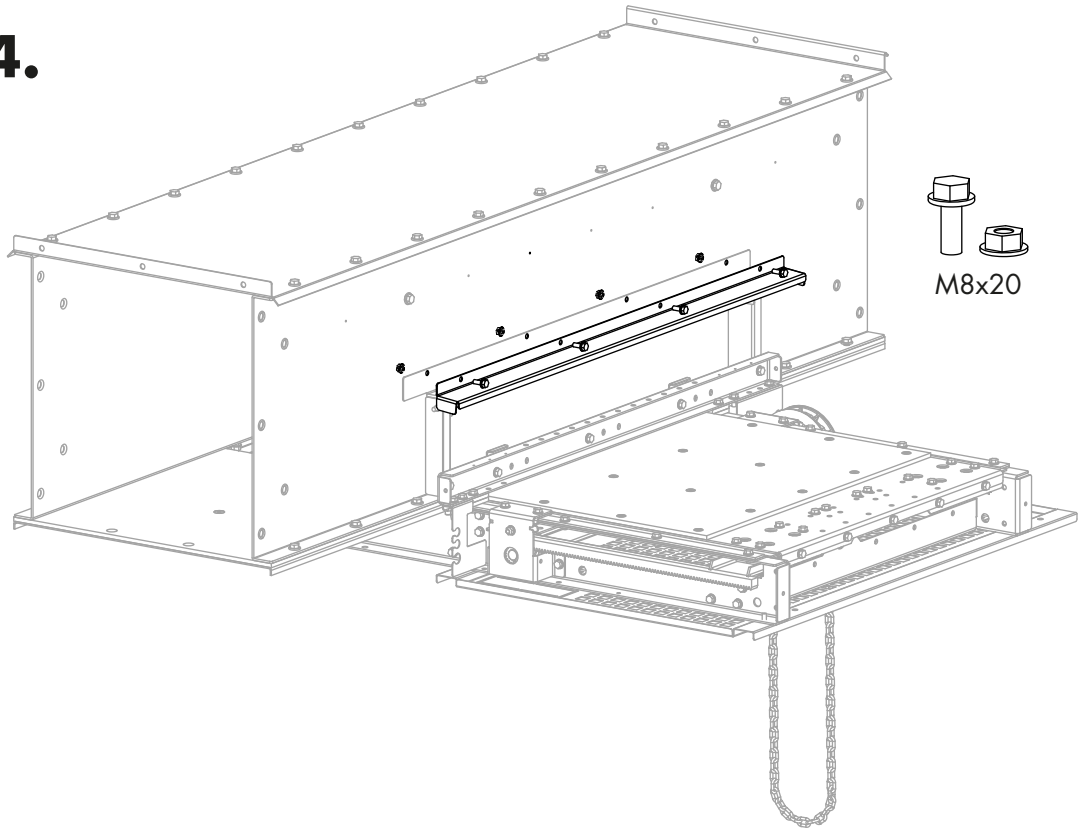

5.

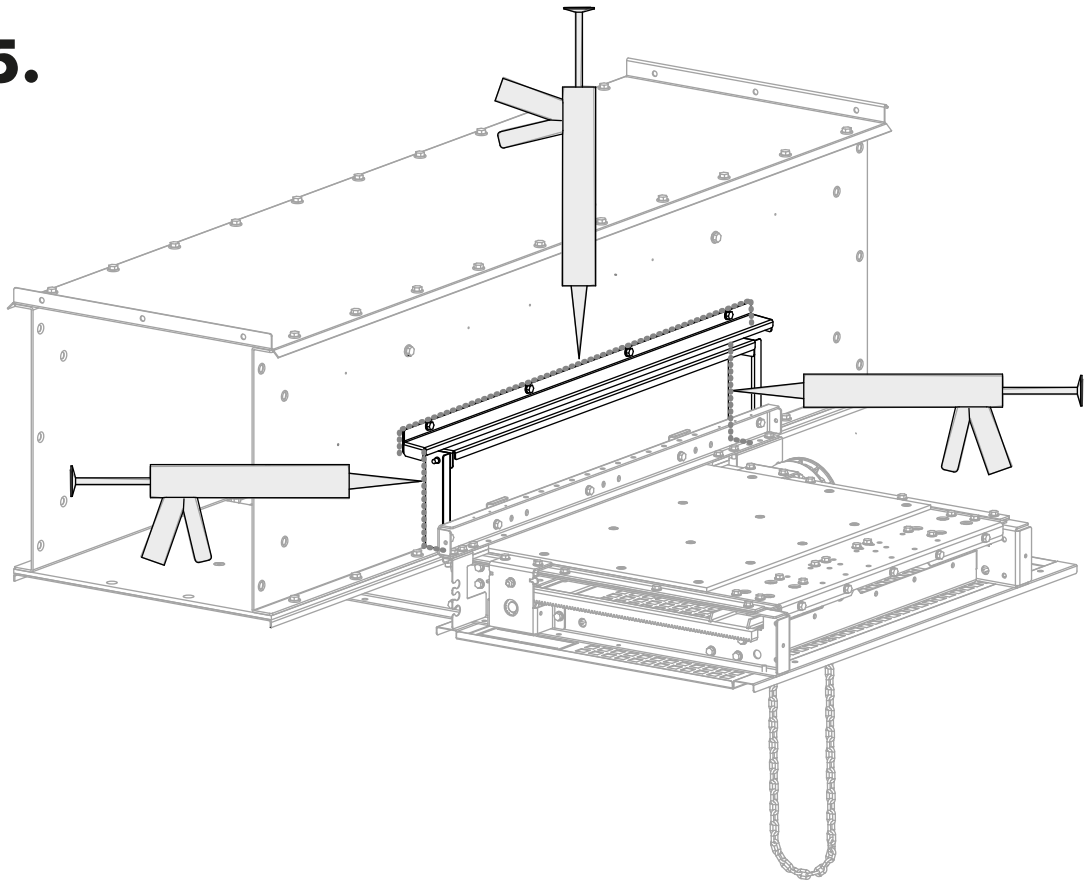

6.

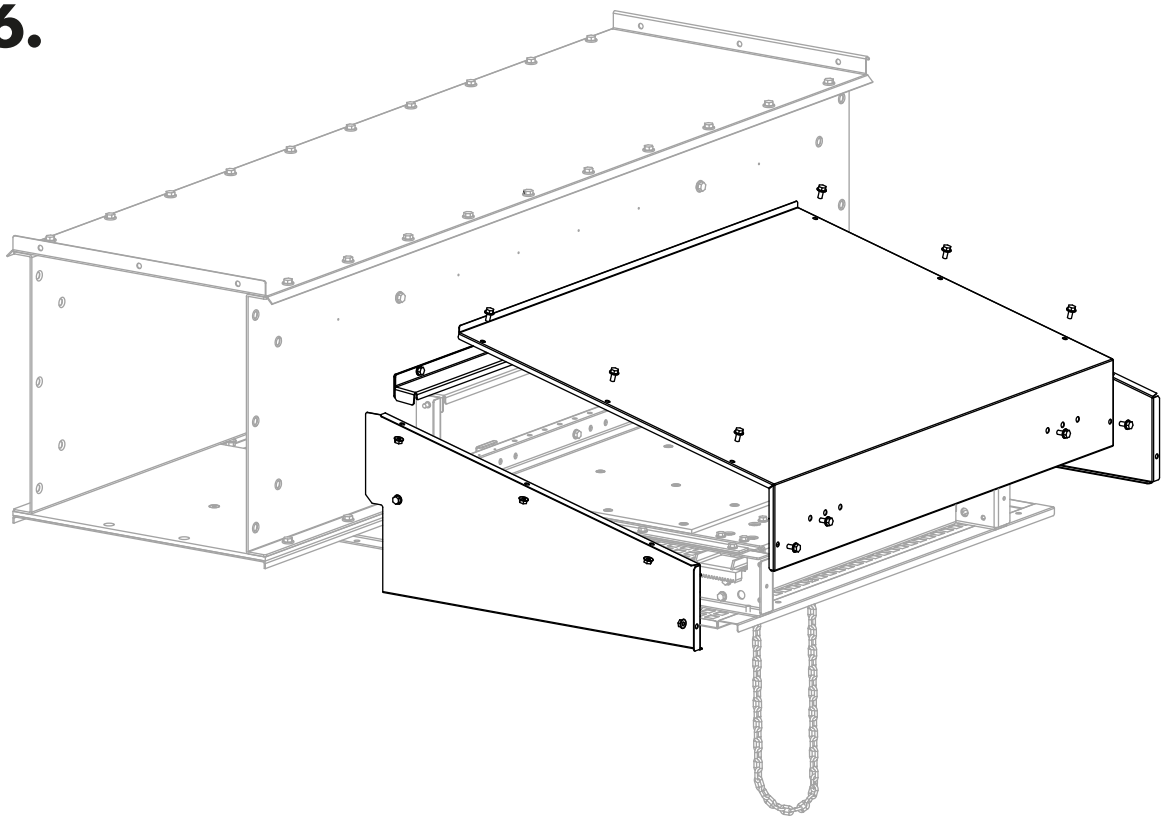

7.

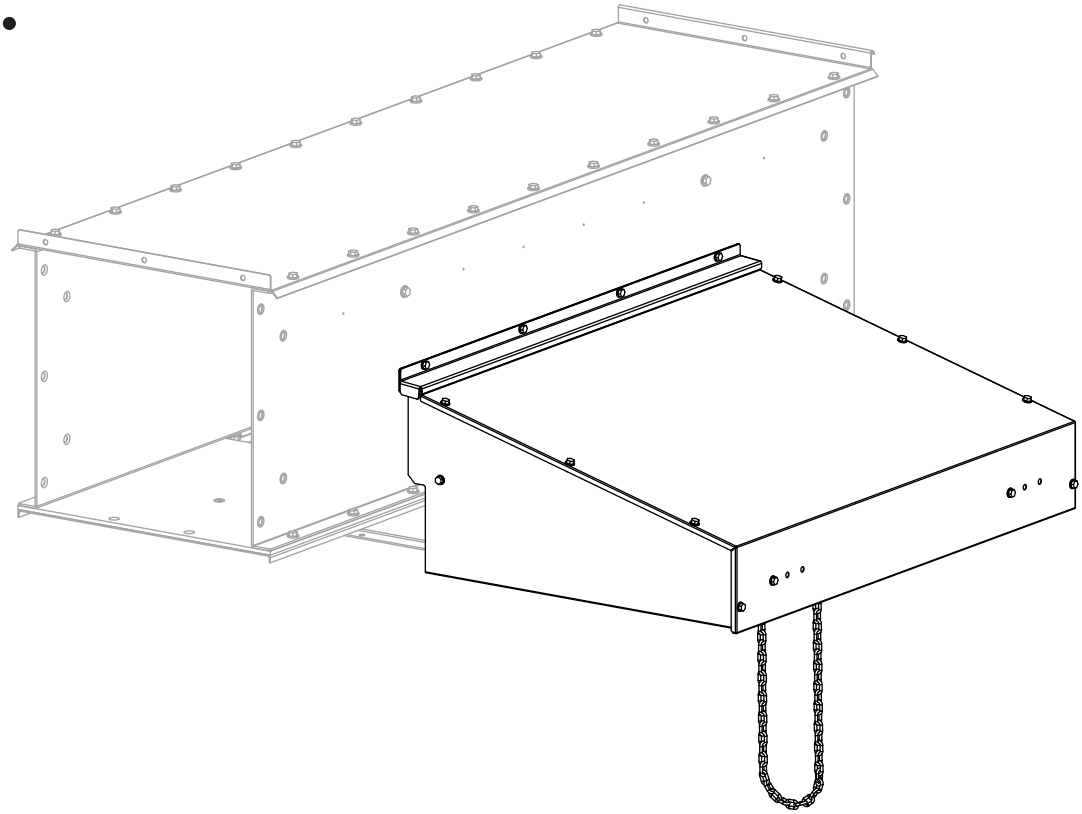

SKANDIA
ELEVATOR

SKANDIA ELEVATOR AB
KEDUMSVÄGEN 14, ARENTORP
S-534 94 VARA, SWEDEN

PHONE +46 (0)512 79 70 00
FAX +46 (0)512 134 00

INFO@SKANDIAELEVATOR.COM
WWW.SKANDIAELEVATOR.COM